CIERRE MECANICO DE CARTUCHO

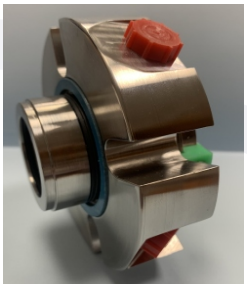

SERIE EC-

- CIERRE SENCILLO o DOBLE
- BI-EQUILIBRADO
- ESTACIONARIO
- MUELLES PROTEGIDOS
- AUTOALINEANTE
- INYECCIÓN Y QUENCH

Cierre mecánico de altas prestaciones.
Diseño de calidad para bombas (ANSI - DIN) y equipos con ejes rotativos, en todo tipo de aplicaciones industriales.

Cierres mecánicos simples y dobles de fácil instalación, sin mantenimiento preventivo.

Instalación rápida y sencilla, sin tener que hacer ningún tipo de molificaciones en los equipos.

Fabricación en métrica, pulgada y modificaciones bajo plano ó bajo muestra para adaptar el cierre a las necesidades de los equipos.

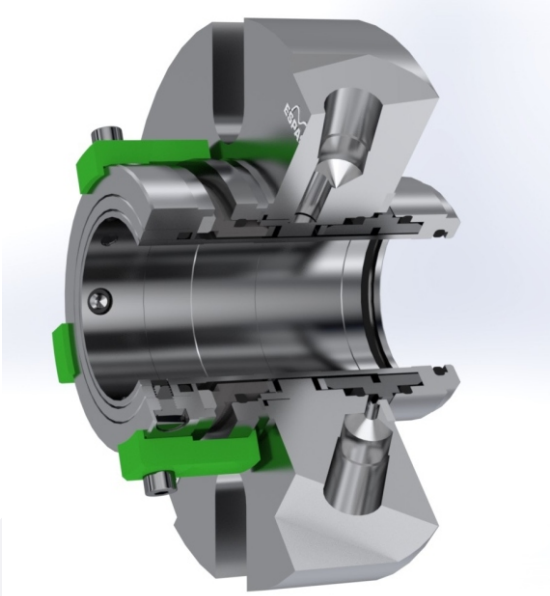

Aplicaciones:
* Tratamiento de aguas
* Industria alimentaria
* Química y petroquímica
* Industria Farmacéutica
* Industria papelera
* Industria general....

CERTIFICADOS
ATEX, FDA

Límites de presión y temperatura (Montaje en fábrica y prueba de presión)

Cierre sencillo: EC1 / EC3

- Presión de trabajo:	Vacío / 20 a 40bar
- Temperatura:	-40ºC ..... +300ºC
- Velocidad de giro:	50 m/seg

Cierre mecánico Doble: ECD

- Presión de trabajo:	Vacío / 20 a 40bar
- Presión fluido barrera(*):	4 bar / 25 bar máx.
- Temperatura:	-40ºC ..... +300ºC
- Velocidad de giro:	50 m/seg

(*) ESPASEME, S.A., recomienda que el fluido barrera esté a una temperatura inferior a 65 ºC y con una lubricación superior o igual a la del agua. Viscosidad máx. 14 cst.

Caracteristicas Constructivas

- Cierre Mecánico sencillo o doble
- Gama de medidas estandar: 24 .....65 mm
- Independiente del sentido de giro
- Muelles múltiples protegidos
- Montaje interior
- Equilibrado, estacionario y autoalineante
- Juntas Tóricas

Combinación de Materiales

- Partes metálicas:	A-316 /Hastelloy/Titanio/Duplex/...
- Muelles:	Hastelloy C4
- Anillo giratorio:	Silicio (Q1) / Tungsteno
- Anillo estacionario:	Carbón / Silicio (Q1) / Tungsteno
- Cierres secundarios:	EPDM / VITON*/ FFKM*/...

ECC

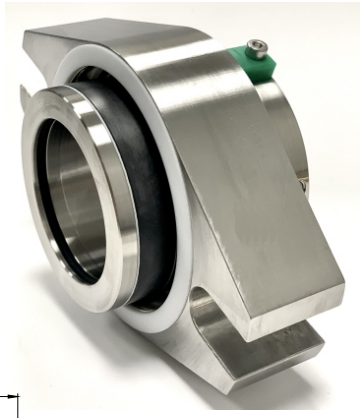

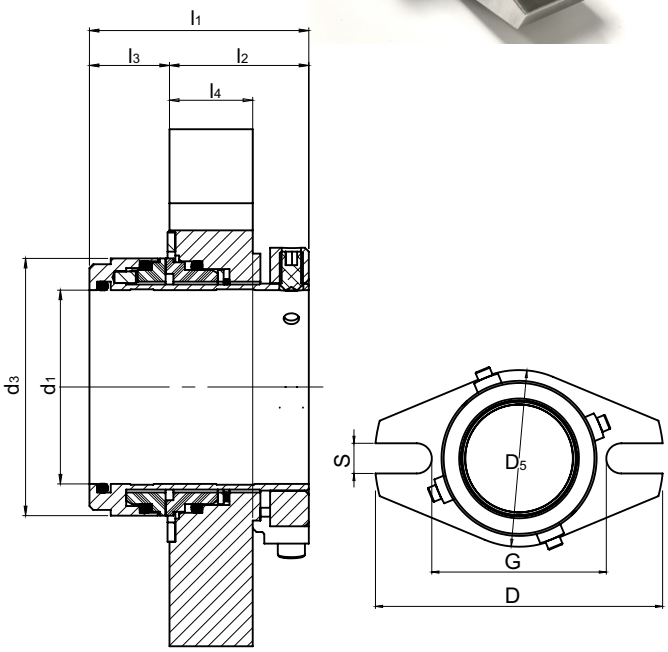

Tabla de dimensiones - Medidas en mm *(sujetas a cambios.)

d_1 h_6	d_3	Ø CAJERA MIN	D	D_5	G	S	l_1	l_2	l_3	l_4
24	38.0	40.0	102.0	56	55	14	54.2	35.0	19.2	23.5
25	39.5	41.0	102.0	56	55	14	54.2	35.0	19.2	23.5
28	42.5	44.0	102.0	60	59	14	54.2	35.0	19.2	23.5
30	44.0	46.0	108.0	62	61	14	54.2	35.0	19.2	23.5
32	46.0	48.0	108.0	62	61	14	54.2	35.0	19.2	23.5
33	47.0	49.0	108.0	62	61	14	54.2	35.0	19.2	23.5
35	49.0	51.0	108.0	67	66	14	54.2	35.0	19.2	23.5
38	55.5	57.2	114.0	72	71	14	56.7	36.0	20.7	23.5
40	56.5	58.0	114.0	72	71	14	56.7	36.0	20.7	23.5
42	58.5	60.0	119.0	75	74	14	56.7	36.0	20.7	23.5
43	59.5	61.0	119.0	75	74	14	56.7	36.0	20.7	23.5
45	61.5	63.5	127.0	79	78	14	56.7	36.0	20.7	23.5
48	64.5	66.7	133.0	82	81	14	56.7	36.0	20.7	23.5
50	66.5	68.0	133.0	82	81	14	56.7	36.0	20.7	23.5
53	69.0	71.0	139.0	85	84	17	56.7	36.0	20.7	23.5
55	72.0	74.0	146.0	89	88	17	56.7	36.0	20.7	23.5
58	74.0	76.2	165.0	96	95	17	56.7	36.0	20.7	23.5
60	77.0	79.5	165.0	96	95	21	56.7	36.0	20.7	23.5
63	83.0	86.0	178.0	112	111	21	64.0	39.0	25.0	25.5
65	86.0	89.0	178.0	112	111	21	64.0	39.0	25.0	25.5

Tabla de dimensiones - Medidas PULGADA en mm *(sujetas a cambios.)

d_1 h_6	d_3	Ø CAJERA MIN	D	D_5	G	S	l_1	l_2	l_3	l_4
25.4	39.5	41.0	102.0	56	55	14	54.2	35.0	19.2	23.5
28.6	42.5	44.0	105.0	60	59	14	54.2	35.0	19.2	23.5
31.7	46.0	48.0	108.0	62	61	14	54.2	35.0	19.2	23.5
34.9	49.0	51.0	108.0	67	66	14	54.2	35.0	19.2	23.5
38.1	55.5	57.2	114.0	72	71	14	56.7	36.0	20.7	23.5
41.2	58.5	60.0	119.0	75	74	14	56.7	36.0	20.7	23.5
44.4	61.5	63.5	127.0	79	78	14	56.7	36.0	20.7	23.5
47.6	64.5	66.7	133.0	82	81	14	56.7	36.0	20.7	23.5
50.8	66.5	68.0	133.0	82	81	14	56.7	36.0	20.7	23.5
53.9	72.0	74.0	146.0	89	88	17	56.7	36.0	20.7	23.5
57.1	74.0	76.2	165.0	96	95	21	56.7	36.0	20.7	23.5
60.3	77.0	79.5	165.0	96	95	21	56.7	36.0	20.7	23.5
63.5	83.0	86.0	178.0	112	111	21	64.0	39.0	25.0	25.5

ECS

INYECCIÓN

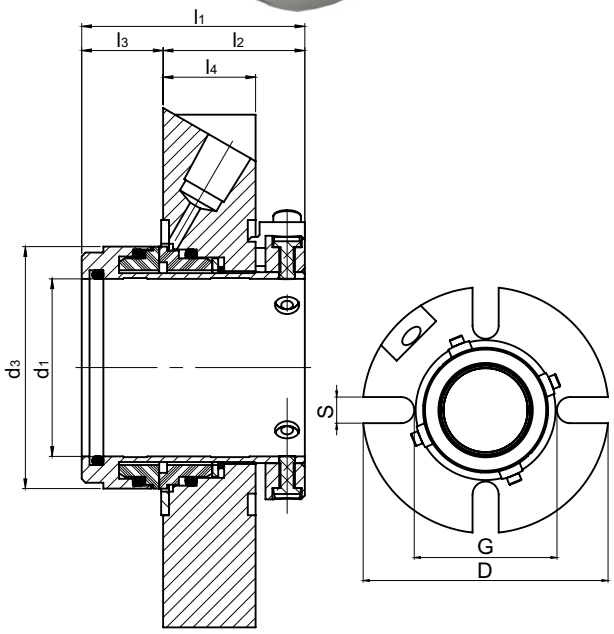

Tabla de dimensiones - Medidas en mm *(sujetas a cambios.)

d_1 h_6	d_3	Ø CAJERA MIN	D	G	S	l_1	l_2	l_3	l_4
24	38.0	40.0	102.0	53	14	54.0	35.0	19.2	23.5
25	39.5	41.0	102.0	56	14	54.0	35.0	19.2	23.5
28	42.5	44.0	108.0	59	14	54.0	35.0	19.2	23.5
30	44.0	46.0	111.0	61	14	54.0	35.0	19.2	23.5
32	46.0	48.0	111.0	61	14	54.0	35.0	19.2	23.5
33	47.0	49.0	111.0	61	14	54.0	35.0	19.2	23.5
35	49.0	51.0	111.0	66	14	54.0	35.0	19.2	23.5
38	55.5	57.2	127.0	73	14	57.0	36.0	20.7	23.5
40	56.5	58.0	127.0	73	14	57.0	36.0	20.7	23.5
42	58.5	60.0	127.0	73	14	57.0	36.0	20.7	23.5
43	59.5	61.0	127.0	73	14	57.0	36.0	20.7	23.5
45	61.5	63.5	134.0	76	14	57.0	36.0	20.7	23.5
48	64.5	66.7	139.0	84	14	57.0	36.0	20.7	23.5
50	66.5	68.0	139.0	84	14	57.0	36.0	20.7	23.5
53	69.0	71.0	139.0	84	14	57.0	36.0	20.7	23.5
55	72.0	74.0	146.0	94	17	57.0	36.0	20.7	23.5
58	74.0	76.2	146.0	94	17	57.0	36.0	20.7	23.5
60	77.0	79.5	153.0	100	17	57.0	36.0	20.7	23.5
63	83.0	86.0	159.0	106	17	64.0	39.0	25.0	25.5
65	86.0	89.0	159.0	106	17	64.0	39.0	25.0	25.5

Tabla de dimensiones - Medidas PULGADA en mm *(sujetas a cambios.)

d_1 h_6	d_3	Ø CAJERA MIN	D	G	S	l_1	l_2	l_3	l_4
25.4	39.5	41.0	102.0	56	14	54.0	35.0	19.2	23.5
28.6	42.5	44.0	111.0	59	14	54.0	35.0	19.2	23.5
31.7	46.0	48.0	111.0	61	14	54.0	35.0	19.2	23.5
34.9	49.0	51.0	111.0	66	14	54.0	35.0	19.2	23.5
38.1	55.5	57.2	127.0	73	14	57.0	36.0	20.7	23.5
41.2	58.5	60.0	127.0	73	14	57.0	36.0	20.7	23.5
44.4	61.5	63.5	134.0	76	14	57.0	36.0	20.7	23.5
47.6	64.5	66.7	139.0	84	14	57.0	36.0	20.7	23.5
50.8	66.5	68.0	139.0	84	14	57.0	36.0	20.7	23.5
53.9	72.0	74.0	146.0	94	17	57.0	36.0	20.7	23.5
57.1	74.0	76.2	146.0	94	17	57.0	36.0	20.7	23.5
60.3	77.0	79.5	153.0	100	17	57.0	36.0	20.7	23.5
63.5	83.0	86.0	159.0	106	17	64.0	39.0	25.0	25.5